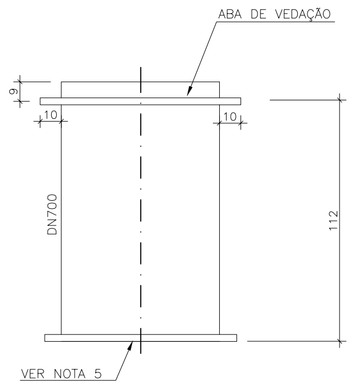

DET. ÍTEM 25
EXT. FLANGE PONTA C/ ABA
ESCALA: 1/25

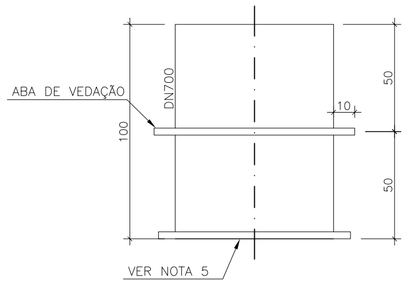

DET. ÍTEM 26
EXT. FLANGE PONTA C/ ABA
ESCALA: 1/25

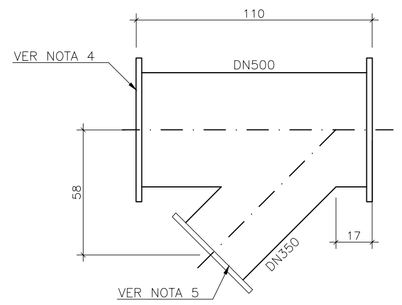

DET. ÍTEM 45
JUNÇÃO 500x350
ESCALA: 1/25

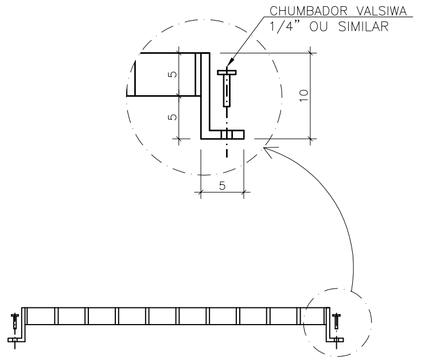

CORTE BB
ESCALA: 1/20

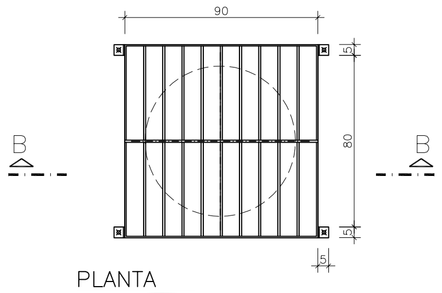

PLANTA
ESCALA: 1/20

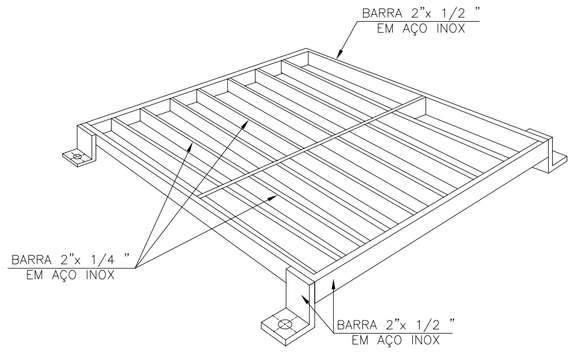

PERSPECTIVA
SEM ESCALA

GRADE DE PROTEÇÃO 2(X)

RESERVATÓRIO ELEVADO

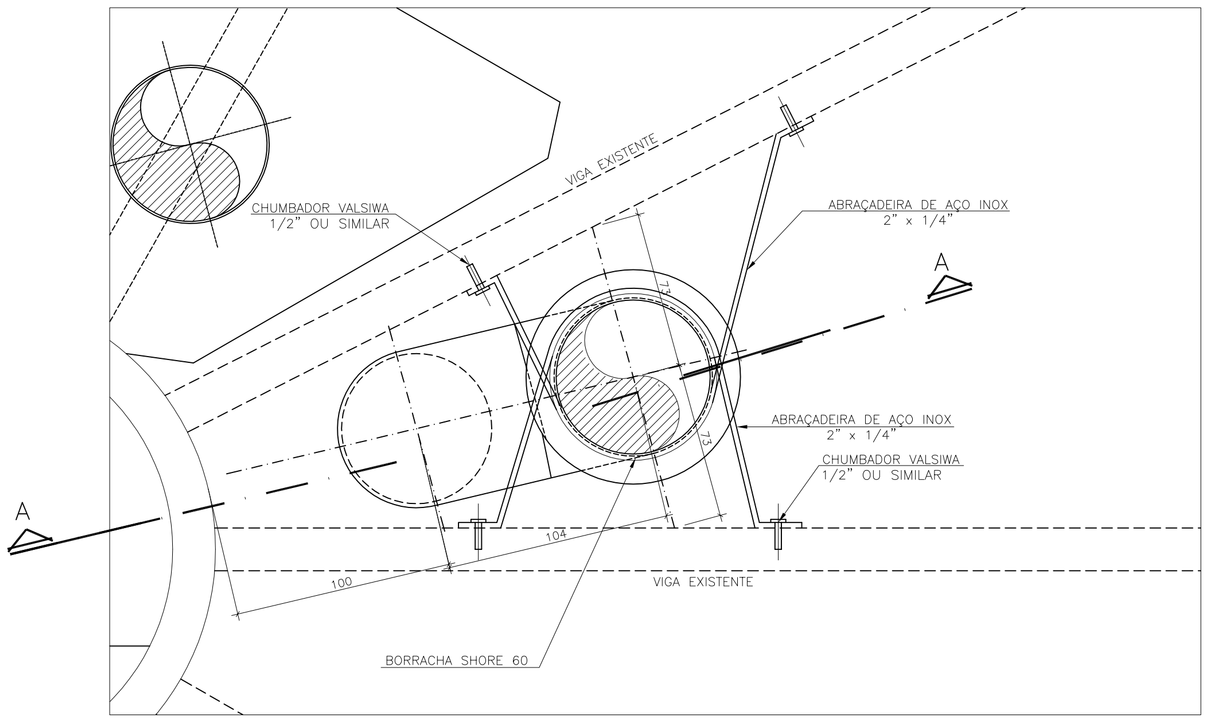

AMPLIAÇÃO 02 (EXTRAVASOR)
ESCALA: 1/25

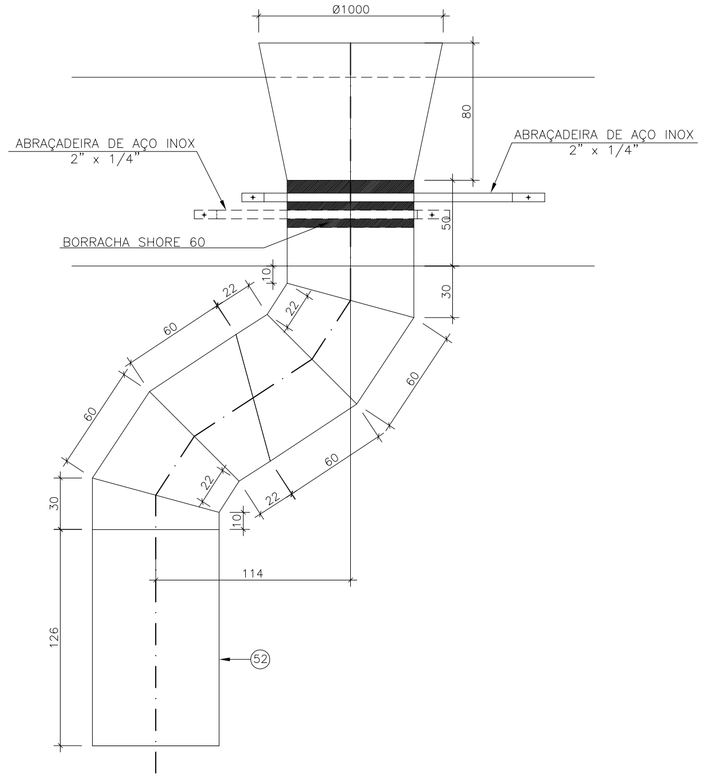

TULIPA EXTRAVASOR
CORTE AA /AMPLIAÇÃO 01
ESCALA: 1/25

NOTAS

1. AS DIMENSÕES ESTÃO EM CENTÍMETRO E OS DIÂMETROS EM MILÍMETROS.
2. VER PLANTA DE URBANIZAÇÃO NA PRANCHA 01/19;
3. VER PROJETO DO RESERVATÓRIO APOIADO NA PRANCHA 03/19;
4. VER LISTA DE MATERIAIS NA PRANCHA 15/19;
5. AS PEÇAS DEVERÃO SER DE AÇO CARBONO ASTM–A53, CONFORME AWWA C–208; AS TUBULAÇÕES DEVERÃO SER DE AÇO CARBONO COM COSTURA, CONFORME AWWA C–200; A CLASSE DE PRESSÃO DOS MATERIAIS SERÁ PN10; OS FLANGES DAS TUBULAÇÕES E PEÇAS DEVERÃO ATENDER ÀS NORMAS ISO 2531 E NBR 7675. OS FLANGES DEVERÃO SER REBAIXADOS, DUPLAMENTE USINADOS E COM RANHURAS.

– REVESTIMENTO EXTERNO (APLICAÇÃO ENTERRADO E/OU SUBMERSO): OS TUBOS E CONEXÕES DEVERÃO SER REVESTIDOS EXTERNAMENTE CONFORME NORMA DIN 30670/91, EM POLIETILENO EXTRUDADO DE ALTA DENSIDADE EM TRIPLA CAMADA COM ESPESSURA MÍNIMA DE 3,0mm OU CONFORME NORMA DIN 30670/91, COM REVESTIMENTO EPÓXI 100% SÓLIDO (ZERO VOC), BICOMPONENTE, DE CURA RÁPIDA (MÁXIMO 4 HORAS DO MANUSEIO A 20 GRAUS CELSIUS) E DE ALTA ESPESSURA (MÍNIMO 500 MICRAS EM DEMÃO ÚNICA – REFERÊNCIA: CANUSA);

– REVESTIMENTO INTERNO (APLICAÇÃO AÉREA): OS TUBOS E CONEXÕES DEVERÃO SER REVESTIDOS EXTERNAMENTE CONFORME NORMA DIN 30670/91, DO MANUSEIO A 20 GRAUS CELSIUS) E DE ALTA ESPESSURA (MÍNIMO 500 MICRAS EM DEMÃO ÚNICA – REFERÊNCIA: CANUSA);

– REVESTIMENTO INTERNO (APLICAÇÃO ÁGUA TRATADA): OS TUBOS E CONEXÕES DEVERÃO SER REVESTIDOS INTERNAMENTE CONFORME NORMA AWWA C–210/97, EM EPÓXI LÍQUIDO BICOMPONENTE ISENTO DE ALCATRÃO, COM ESPESSURA MÍNIMA DE 400 MICRAS.

ESTE DESENHO É PROPRIEDADE DA COMPANHIA ESPÍRITO SANTENSE DE SANEAMENTO – CESAN E NÃO PODE SER COPIADO SEM SUA AUTORIZAÇÃO.

NÚMEROS	TÍTULOS
PRINCIPAIS DESENHOS DE REFERÊNCIA	

Nº	LOCAL	DISCRIMINAÇÃO	DES.	DIV.	GER.	DATA
01	GANEM	REVISÃO GERAL	CARLOS			03/13

REVISÃO

CANCELA E SUBSTITUI O DESENHO NÚMERO:

CANCELADO E SUBSTITUÍDO PELO DESENHO NÚMERO:

CENTRO DE DOCUMENTAÇÃO
RECEBIDO: __/__/__
Nº DOC.: _____ ASS.: _____
APROVAÇÃO CESAN:
ASS.: _____ MATR.: _____
UNID.: _____ DATA: __/__/__
ESTA APROVAÇÃO NÃO ISENTA A CONTRATADA DE SUAS RESPONSABILIDADES LEGAIS.

EMITENTE: GANEM Engenharia Ltda

PROJETADO:	COORDENADOR:
ANA CLAUDIA JACOB	JULIO CESAR ALI GANEM
CREA: 6668/D REGIÃO: MG	CREA: 24918/D REGIÃO: ES
DESENHO: THIAGO BARRETO	Nº DES. PROJETISTA:
DATA: 15/05/2012	

RESPONSÁVEL TÉCNICO: JULIO CESAR ALI GANEM
CREA: 24918/D REGIÃO: MG ART Nº: _____ DATA: _____

EMISSÃO CESAN	DATAS
PROJETADO:	
CREA:	
DESENHADO:	
VERIFICADO:	
DIVISÃO: ENG° KARLA PONZO VACCARI	
GERÊNCIA: ENG° Mª DA GLÓRIA BYRRO AUBIN	

CESAN

MUNICÍPIO: SERRA	DISTRITO: JACARAÍPE	BAIRRO: CASTELÂNDIA

NOME DO EMPREENDIMENTO: SISTEMA DE ABASTECIMENTO DE ÁGUA DA GRANDE VITÓRIA

TÍTULO: ANÁLISE OPERACIONAL DO SISTEMA
SISTEMA JACARAÍPE
RESERVATÓRIO E ELEVATÓRIAS DE ÁGUA TRATADA DE JACARAÍPE – PROJETO HIDRÁULICO
RESERVATÓRIO ELEVADO – AMPLIAÇÃO 02 E DETALHES

ESCALA:	FOLHA:	Nº CESAN	REV:
INDICADAS	17/19	B–035–003–70–5–XX–0022	01